RUNDSTANGEN MIT ÖSE 15 MM ROLLEN (R-L) SS 304

Rundstange Ø 8 mm mit 15 mm Rolle, für Griffe und Verschlüsse mit Mehrpunktzungen. Stangenmodell R-L besitzt ein abgeflachtes Ende mit einem Auge. Das Maß L gibt die Gesamtlänge vom Mittelpunkt des Auges bis zum Ende der Rolle an. Dieses Produkt wird in benutzerdefinierten Längen geliefert und ist nur auf Anfrage erhältlich.

MATERIAL
Rod: Steel, zinc plated or stainless steel 316
Rollen: Brass, unplated or nickel plated

ÄHNLICHE PRODUKTE
Anderes Material: 2-541
Use the Index Code at industrilas.com

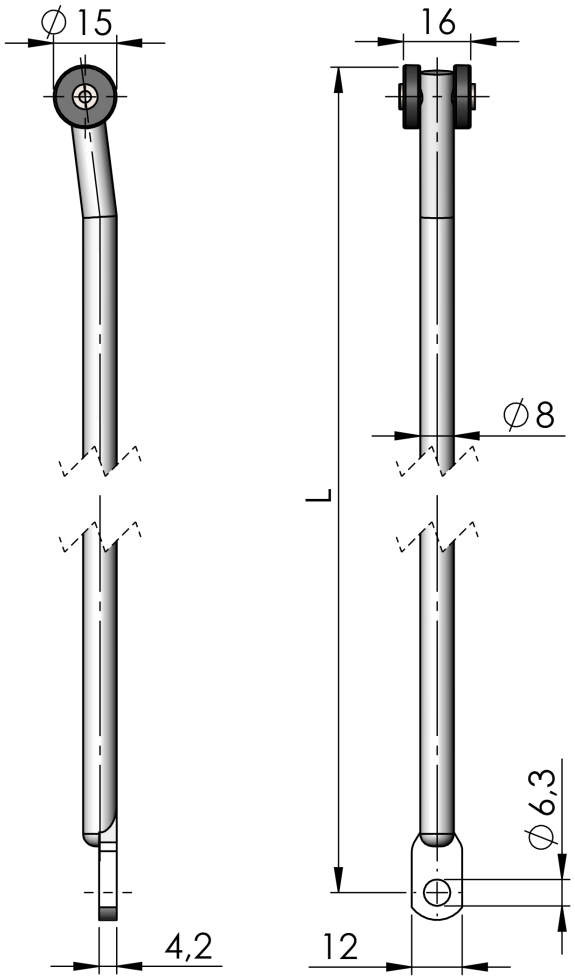

Bestell-Nr.	Description	Type
283020-LLLL	LLLL = Length in mm	Stange R-L

Industrilås
When access counts

Index Code: 2-541